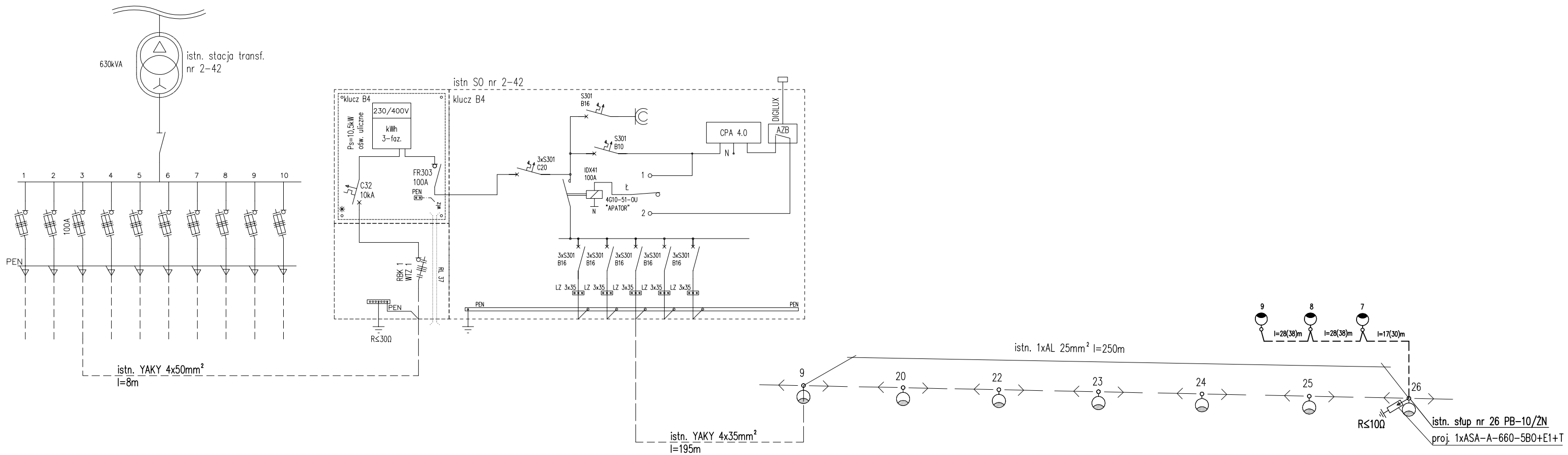

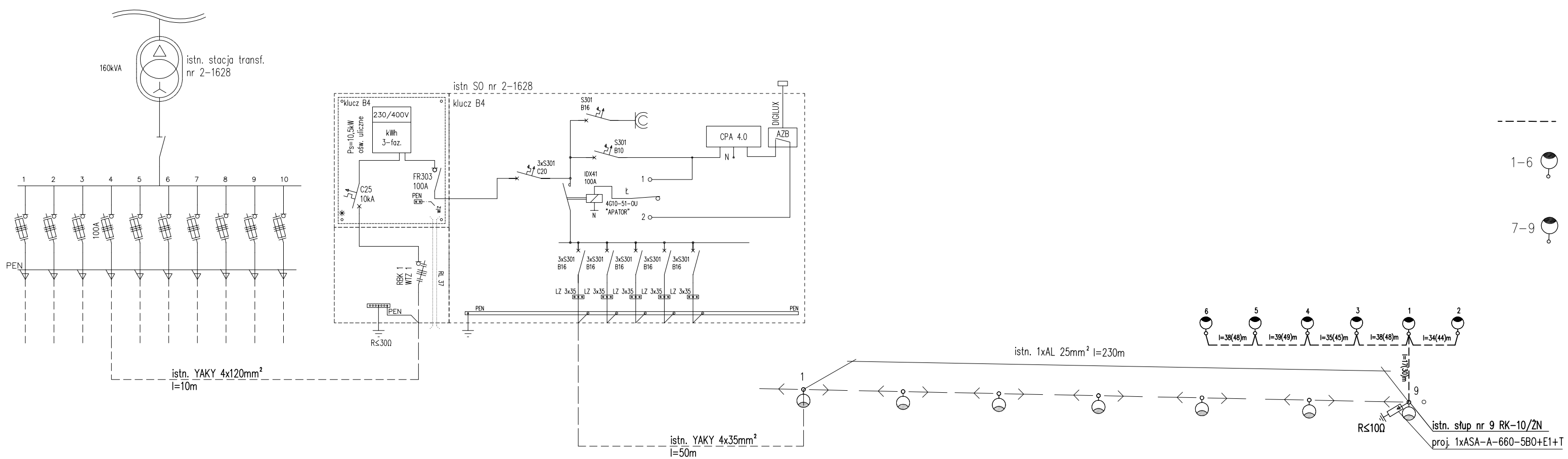

LEGENDA:

- - - - - -proj. linia kablowa oświetlenia

1–6 -proj. słup oświetleniowy stalowy S-90PC o wys. 9m z wysięgnikiem St/1r/W1,5/5°/ø60na fundamencie F150/200 na podstawie katalogu ELEKTROMONTAŻ Rzeszów z oprawą BOYEN-4 70W na podstawie katalogu ES-SYSTEM

7–9 -proj. słup oświetleniowy stalowy S-90PC o wys. 9m z wysięgnikiem St/1r/W1,5/5°/ø60na fundamencie F150/200 na podstawie katalogu ELEKTROMONTAŻ Rzeszów z oprawą BOYEN-4 50W na podstawie katalogu ES-SYSTEM

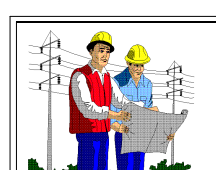

P.H.U. "PRO-GRES" **Marian Malinowski**
16-304 Nowinka, Krusznik 14A tel. 607-732-663
e-mail:mmarian12@wp.pl

Inwestycja: "Budowa oświetlenia ulicy Świerkowej w Grajewie

Adres: Grajewo, ul. Świerkowa, Brzozowa, Strażacka
obręb nr 0001 GRAJEWO Jednostka ewidencyjna 200401_1 Grajewo

Obiekt: Linia kablowa nN-0,4kV - oświetlenie ulic

Inwestor:	MIASTO GRAJEWO ul. Strażacka 6A 19-200 Grajewo
Tytuł rysunku:	Schemat zasilania
Specjalność:	ELEKTRYCZNA
Faza:	PROJEKT BUDOWLANY
Branża elektryczna	
Projektował:	mgr inż. Marian Malinowski PDL/0137/POOE/11
Sprawdził:	mgr inż. Mariusz Ostrowski PDL/0138/POOE/11
Data:	09/2015
Skala:	
Numer rysunku:	E-2